Electrolux PROFESSIONAL

Movimentazione Stoviglie Tavolo servizio lavastoviglie carico/scarico - 600 mm

ARTICOLO N° _____

MODELLO N° _____

NOME _____

SIS # _____

AIA # _____

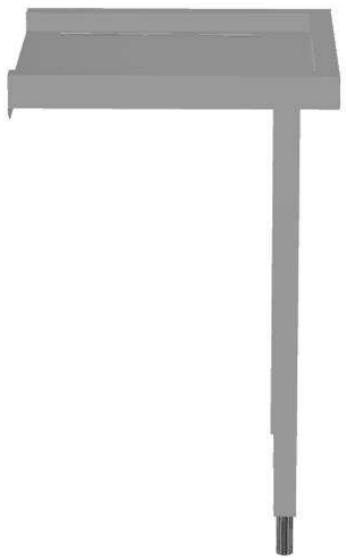

865319 (BHRLU6) Tavolo servizio lavastoviglie carico/scarico 600 mm

Descrizione

Articolo N° _____

Per lavastoviglie a cesto trascinato. Costruita in acciaio inox 304 AISI. N. 2 gambe tubolari a sezione quadrata 40x40 mm su piedini regolabili. Direzione cestello: da destra a sinistra e da sinistra a destra.

Approvazione: _____

Caratteristiche e benefici

- Forniti smontati e facile da rimontare.
- Progettato per contenere cestelli da 500x500 mm.

Costruzione

- Piani completamente piegati con profilo anti-gocciolamento per una pulizia facile e sicura.
- Gambe quadrate in tubolari da 40x40 mm in acciaio inox AISI 304.
- Tutte le superfici lisce con finitura lucida.
- Piedini da 50 mm regolabili in altezza per garantire un perfetto allineamento e connessione con gli elementi della zona lavaggio.
- Ripiano inferiore e micro-finecorsa disponibili come optional.
- Interamente in acciaio inox AISI 304.
- Devono essere fissati alla lavastoviglie e dotati di una coppia di piedini all'altra estremità.

Accessori opzionali

- Ripiano inferiore per tavolo lavaggio, 600 mm — PNC 865350 ❑
- Guida cesti per vasca di lavaggio per lavastoviglie a cappottina e a cesto trascinato — PNC 865370 ❑
- Micro fine corsa per tavoli — PNC 865385 ❑
- Kit per fissaggio a pavimento di 2 gambe quadre composto da 2 piedini con flange e tasselli. — PNC 865386 ❑
- Tavolo ponte rimovibile, 800 mm — PNC 865418 ❑
- Tavolo ponte rimovibile con foro, 800 mm — PNC 865419 ❑
- Alzatina dimensionata per allineamento con il retro della cesto trascinato, 600 mm — PNC 865422 ❑

Movimentazione Stoviglie Tavolo servizio lavastoviglie carico/scarico - 600 mm

Fronte

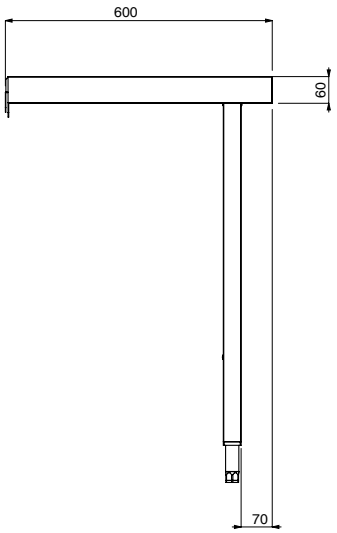

Lato

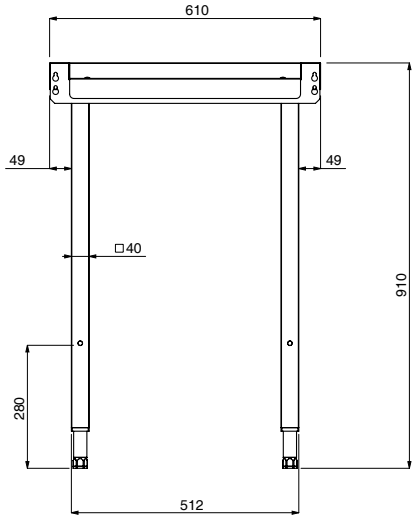

Alto

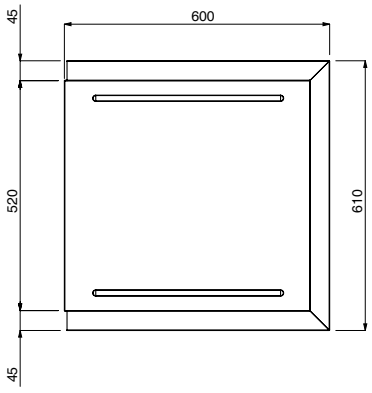

Informazioni chiave

Dimensioni esterne, larghezza:	
865319 (BHRLU6)	600 mm
Dimensioni esterne, profondità:	600 mm
Dimensioni esterne, altezza:	910 mm
Peso netto:	6 kg

L'azienda si riserva il diritto di apportare modifiche ai prodotti senza preavviso